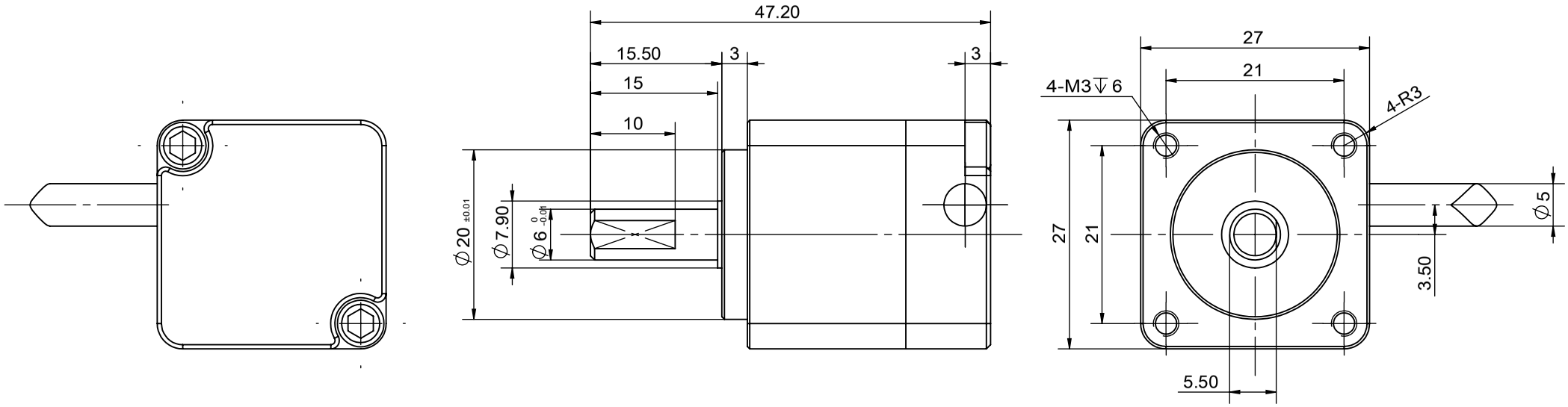

轴支持定制加工，如：6或者8mm扁轴

YL27 - A B-RM-E - X - RT1-IP68

常规款IP54（不标注）IP68 防水防尘 EX 防爆

27微型系列

侧出线（R） 或者 后出线(BT),长度1米

X:最大64圈 S: 最大800圈 M:最大5400圈 L: 最大21600圈

分辨率：E10:10bit 可选范围:10~15bit(YL25) 10-17Bit (Ex YL25)

通讯方式：CN:CANbus|CM:CANopen|RM:RS485|RS:RS232|ANC:4~20mA
ANV1:0~10V|ANV2:0~5V|ANCRM:4~20mA&RS485|ANVRM:0~10V&RS485
SSI:SSI BS:BISS-C

常规款（不标注） B：抱箍 M: 盲孔

A: 单圈绝对值 MT: 多圈绝对值

WWW.YANLANMC.COM/WWW.YANLANMC.CN

Yanlanmc®
For smarter equip

版本 Edition	变更内容 Revisions	设计 Designed	日期 DATE
C			
B			
A	初版/First Edition		

型号 Model	YL27-RT1-IP54(外形通用)						
批准 Approved	J.Song	20.10.26		材质 Material			
审核 Checked	CB.Y	20.10.26		公差 Tolerance	±0.2	No.	Sheet
制图 Drawn	QC.Y	20.10.26		比例 Scale	1:1	页 Sheet	1/1